"Przebudowa i rozbudowa Oczyszczalni Ścieków w Legnicy w części ściekowej"

ISTNIEJĄCY BUDYNEK KRAT I POMPOWNI GŁÓWNEJ ŚCIEKÓW
BARIERKA OCHRONNA Z MOŻLIWOŚCIĄ DEMONTAŻU B4 (6 szt.)
SKALA 1:10

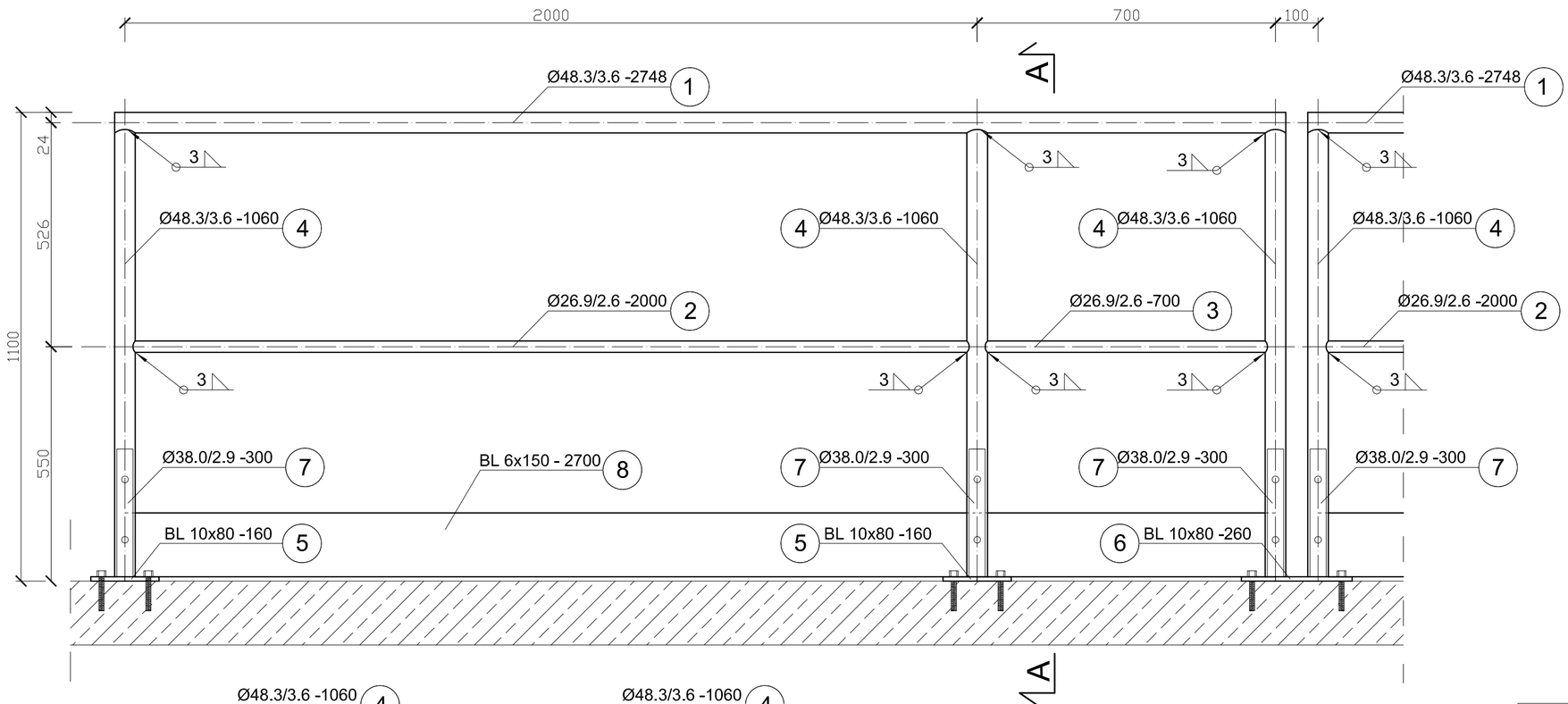

PRZEKRÓJ A-A

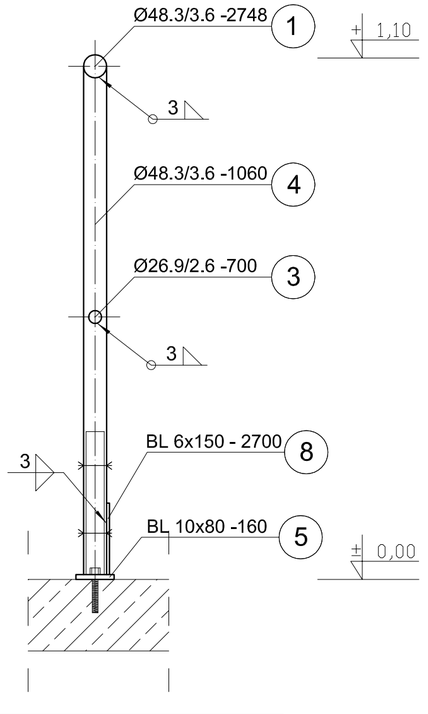

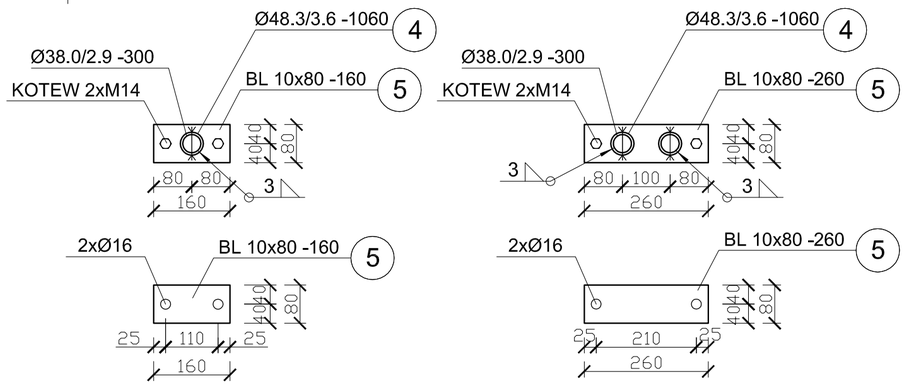

ZESTAWIENIE STALI (moduł barierki 2,70m)

NR	NAZWA ELEMENTU	DŁUGOŚĆ POJ [m]	GATUNEK STALI	ILOŚĆ [szt.]	DŁUGOŚĆ RAZEM [m]	MASA POJ. [kg/m]	MASA RAZEM [Kg]
1	Ø48,3/3,6	2,748	1,4301	1	2,75	3,97	10,91
2	Ø26,9/2,6	2,000	1,4301	1	2,00	1,98	3,96
3	Ø26,9/2,6	0,700	1,4301	1	0,70	1,98	1,39
4	Ø48,3/3,6	1,060	1,4301	3	3,18	3,97	12,62
5	BL 10x80	0,160	1,4301	2	0,32	6,28	2,01
6	BL 10x80	0,260	1,4301	1	0,26	6,28	1,63
7	Ø38,0/2,9	0,300	1,4301	3	0,90	2,51	2,26
8	BL 6x150	2,700	1,4301	1	2,70	7,07	19,09
OGÓŁEM							53,87
NADDATEK NA SPOINY: 1,8%							0,97
NADDATEK NA NIERÓWNOŚCI: 2%							1,08
NADDATEK NA ELEM. DODATK.:1,5%							0,81
RAZEM							56,73

UWAGA:
Wszystkie spoiny nieopisane na rysunku wykonać jako 0,7 grubości cieńszego z łączonych elementów

ESKO-CONSULTING Sp. z o.o.
ul. Ślężna 112/38, 53-111 Wrocław
BIURO: ul. Sikorskiego 19, 65-454 Zielona Góra
tel. (68) 451-85-86, fax (68) 451-85-85
e-mail: sekretariat@esko.org.pl

ESKO CONSULTING

Branża:	ARCHITEKTONICZNA I KONSTRUKCYJNA		
Nazwa zamówienia:	Przebudowa i rozbudowa Oczyszczalni Ścieków w Legnicy w części ściekowej	Skala:	1:10
Tytuł rysunku:	ISTNIEJĄCY BUDYNEK KRAT I POMPOWNI GŁÓWNEJ ŚCIEKÓW Barierka z mozliwością demontażu B4 (6 szt.)	Nr rys.:	16/PW
Projektował:	mgr inż.Władysław Hołysz	Upr. bud. 49/92/ZG do projektowania bez ograniczeń w spec. konstr.-budowlanej	podpis:
Opracował:	mgr inż. Barbara Żok		podpis:
Sprawdził:	mgr inż. Marcin Sobczyk	Upr. bud. LBS/0081/P00K/08 do projektowania bez ograniczeń w spec. konstr.-budowlanej	podpis: